１年生トーナメント(女子)

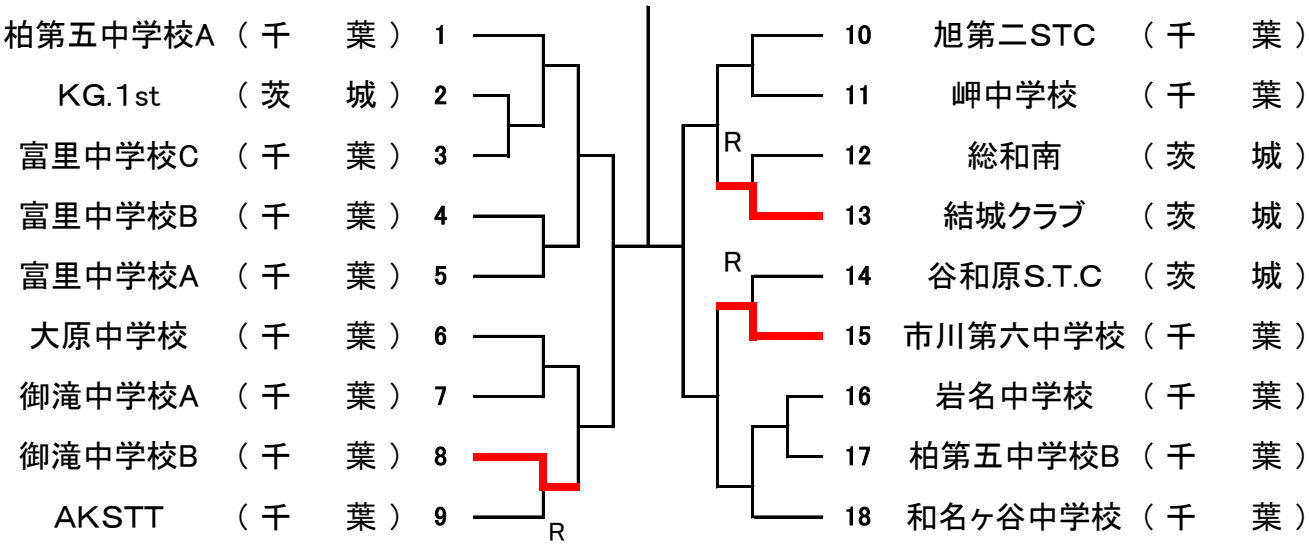

決勝トーナメント　　第3会場